MŰKÖDÉSI HOSSZ-METSZET

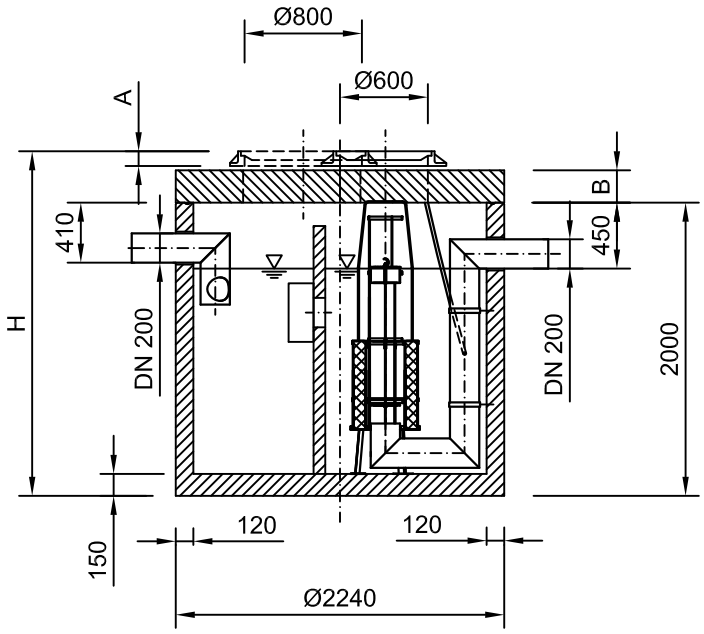

ALAPRAJZ

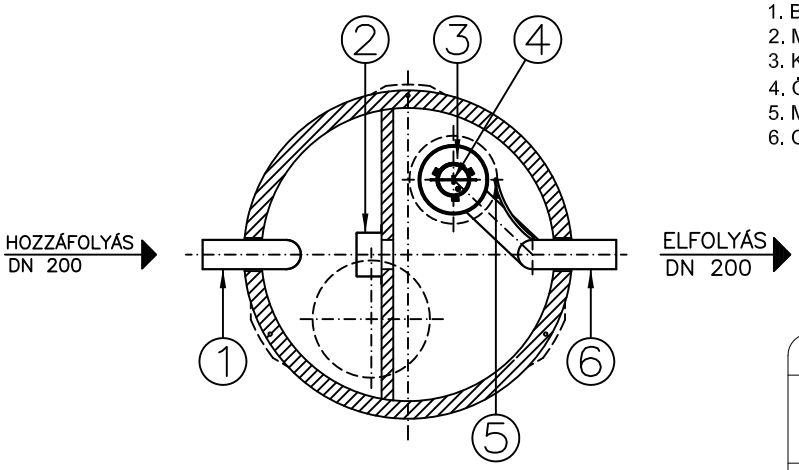

1. Bevezető csőcsonk áramlásosztóval
2. Merülőfal
3. Koaleszcens szűrő
4. Önműködő úszózár
5. Mintavételi hely
6. Csőidom (elfolyáshoz)

VÁLTOZÓ MÉRETEK	
Max.elemsúly:	6,2 t
Össz.tömeg :	8,2 t
Fedlap teherbírás:	
125 kN	A=6 cm B=18 cm
400 kN	A=10 cm B=22 cm
Beépítési mélység:	
H=	cm

Megjegyzés:

A műtárgyak összekötése a kivitelező feladata!.
A H méret max. 6 m lehet.
Ø60cm belső átmérővel max. 25cm magas nyaktag készíthető!
Ennél magasabb nyaktag kialakítását az Euro-Puratorral egyeztetni kell!
A műtárgyak összekötéséhez, csatornára csatlakoztatásához,
megrendelésre csőösszekötő gumis szerelő bilincset tudunk biztosítani.

Ez a terv a purator Hungaria Kft. szellemi tulajdona. Engedély nélküli felhasználása, másolása, harmadik félnek való átadása tilos.

EURO-PURATOR KFT
a BanKonzult csoport tagja
H-1016 Budapest
Piroska utca 5.
Tel.: (36-1) 279-2393
Telefax: (36-1) 279-2391
Honlap: www.euro-purator.hu
E-mail: info@euro-purator.hu

SEPURATOR - 3.0 EN
Iszapfogó és ásványolaj-leválasztó berendezés
MÖA 10-200-5

Méretarány: M 1:50	File név: MOA10-200-5	Dátum: 2014.04.03.	INFORMÁCIÓS ANYAG